苗木の植え方　参考資料

1. 苗木の取扱い

苗木は、根部を風に当てたり直射日光に当てることは絶対に避けて下さい。(日本なし、洋なしは特に弱いので注意)

2. 苗木の植え付け

1) 植え付け時期

苗木の植え付けは落葉後の秋植えの方が活着良く苗木の生育が良い。
多雪地域では、野ネズミ、野ウサギによる食害の対策を行う。雪による枝折れ、凍害(特に柿、キウイ、梅、いちじく)に注意する。
春植えは、乾燥しやすい時期であるので、苗木は植え付け前に十分吸水(目安12時間位)させ、消雪後早めに植える。

2) 苗木の消毒

植え付け前に右表の方法で消毒した後、乾かないうちに苗木を植える。

苗木の消毒（一例として）

防除薬剤	倍数	処理方法
ベンレート水和剤	1,000倍	苗木の根を10分間位浸漬してから植える。
トップジンM水和剤	500倍	

3) 植　　穴

植穴は直径80cm位、深さ50～70cm位に掘って植えることが理想です。
植穴は秋期(苗木到着前)に掘り、表土･心土･完熟堆肥と適量の熔リン・石灰とをよく混和して埋め戻して定植に備えます。

4) 植え付け

・秋植え、春植えの場合目安として12時間位根部を水に浸して十分吸水させてから、仮植または定植して下さい。
・接木部にビニールテープが巻かれてある場合は取り除きます。
・苗木は深植えしないで接木部は地上に出す。なお、さくらんぼ青葉台使用品種の場合は例外とする。
・根は下向きになるようにし、直接肥料、有機物に触れないように植え付け、土中に空間が空かない様に土を軽く踏む。苗木が徒長しすぎないよう肥料は控え目にする。
・地上部を切りつめる長さは整枝法によって異なりますが、普通は下表の長さ（芽の上）で切り、切口にはゆ合剤等を塗ります。冬期に乾燥、凍害が生じやすい地域などでは、春の切り詰めが良いでしょう。

苗木の切りつめの長さの一例として（地域により多少変わります）

種類	規格・等級	地上部の苗木の長さ
りんご(丸葉台)	1年特等苗	約70～80cm
りんご(わい性)	1年特等苗	約80～100cm
サクランボ	1年特等苗	約60～70cm
桃・ネクタリン	1年特等苗	約60～70cm
梨・栗	1年特等苗	約60～70cm

種類	規格・等級	地上部の苗木の長さ
柿・梅・プルーン 李・杏・イチョウ	1年特等苗	約60～70cm
ブドウ・キウイ	1年特等苗	約30～60cm
いちじく	1年特等苗	約40～60cm

植え付けのコツは、十分吸水させて、乾燥させないことです。 (鯉などを飼っている池には入れないで下さい。)

植え付けの一例

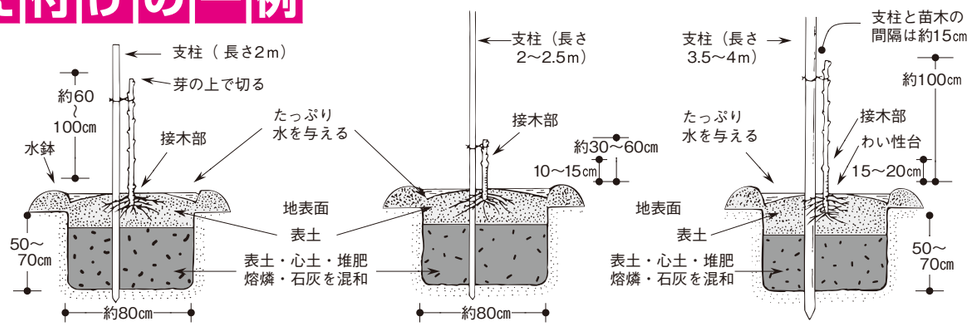

図1. 一般果樹苗木　　図2. ブドウ苗木　　図3. わい性台りんご苗木

※農薬使用に関しては，登録をご確認の上，ご使用下さい。

栽植本数

栽植本数は、土壌の肥沃度、仕立て方、穂品種の樹勢、台木の種類等により異なり、栽培条件、方法にあった栽植距離とする。
主な種類の栽植本数は右の通り。

栽植本数の一例

りんご	ふじ / M9台 / M26台	4m×2m，4m×4m (125本/10a)　(62本/10a)
おうとう	佐藤錦 / バイオコルト台 / スーパー6台	6m×6m，8m×8m (28本/10a)　(16本/10a)
洋なし	ラ・フランス オーロラ	主幹形，棚仕立て 5m×5m　8m×8m (40本/10a)　(16本/10a)
もも	あかつき系 川中島白桃	6m×6m，8m×8m (28本/10a)　(16本/10a)

注　文　書　（FAX及び郵送用）

株式会社 天香園（てんこうえん） 御中　（FAX　0237-48-1170）

※ご住所は楷書で番地まで詳しくご記入下さい

ご住所 〒□□□-□□□□		
(フリガナ) ご氏名	団体のご担当者 課 様	電話番号を必ずご記入下さい TEL　—　— FAX　—　— 携帯　—　— E-mail

品種コード	品種名	無毒化名	台木名	等級	本数	単価	金額
					本	円	
					本	円	
					本	円	
					本	円	
					本	円	
					本	円	
					本	円	
					本	円	
					本	円	
					本	円	
					本	円	
					本	円	

通信欄		
	小計金額	
	荷造料運賃	
	消費税(　%)	
	合計金額	

お支払方法	令和　年　月　日　下記の方法で送金致しました。 1. 銀行振込　2. 郵便振替　3. 現金書留 4. 代金引換(運送屋さんへお支払い下さい)　5. 店頭受取の際に現金払い	出荷方法	1. 自動車便 2. 店頭受取

※上記の番号をいずれか○で囲んで下さい。
※ご注文品種が品切れの際はご通知申し上げますので，ご希望代替品種なり，ご返金なりのご指示をお願い致します。

■荷造り運賃

1　荷造り運賃は，お客様のご負担にてお願い致します。下表を参照のうえ，苗木代に，ご加算下さい。

注文本数 / 地域	1年苗 1～15本	1年苗 16～30本	1年苗 31～60本	お買上代金 7万円以上 (苗木代のみ)
東北	税込 2,750円(税抜 2,500円)	税込 3,520円(税抜 3,200円)	税込 4,950円(税抜 4,500円)	サービス
関東･甲信越 東海･北陸	税込 3,520円(税抜 3,200円)	税込 4,400円(税抜 4,000円)	税込 6,380円(税抜 5,800円)	
関西	税込 3,850円(税抜 3,500円)	税込 4,730円(税抜 4,300円)	税込 7,150円(税抜 6,500円)	
中国･四国	税込 4,180円(税抜 3,800円)	税込 4,950円(税抜 4,500円)	税込 7,590円(税抜 6,900円)	
北海道	税込 4,180円(税抜 3,800円)	税込 5,610円(税抜 5,100円)	税込 8,140円(税抜 7,400円)	
九州	税込 4,840円(税抜 4,400円)	税込 6,160円(税抜 5,600円)	税込 9,680円(税抜 8,800円)	

※バイオコルト台･スーパー6台･台木等の根の大きな苗木と2年生苗木やブルーベリー等のポット苗につきましては,別途運賃料金になりますので,お問い合わせ下さい。
※お買い上げ金額が苗木代金7万円以上(税抜)の購入に限り送料はサービス致します。
但し,種苗業者は含みませんのでご了承下さい。
※新潟県佐渡市は,上記の荷造り運賃(信越地域)に1,000円+消費税加算して下さい。
離島地域や沖縄県につきましては別途見積り致します。
※植物の性質上,2回の分送になる場合は別々に荷造り運賃をご負担願います。
尚,送料は経済状況や運送会社の都合により,さらに値上がりする事も予測されます。